VOITH

台盆扶手

VT-8805

VT-8805

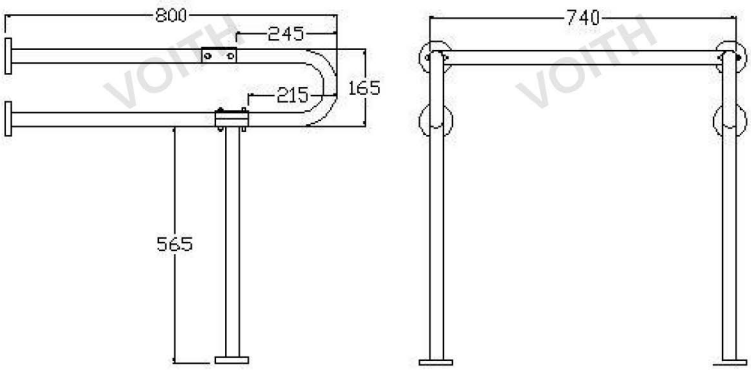

产品特点

•采用304不锈钢材质，保证扶手的高强度和高安全性
•采用加固加宽底座，螺丝固定安全可靠
•耐磨，抗撞击，抗静电，抗冲击性，耐腐蚀性
•本产品拥有科学间距，省心省力

产品规格

型号：VT-8805
尺寸：800×740×730mm
材质：304不锈钢
管径：32

*福伊特VOITH保留对其产品规格和尺寸更改的权利。届时，恕不另行通知