VOITH

双面喷气式烘手器

HS-8566A

HS-8566A

产品特点

•双重高速出风，干手时间只需10秒。
•全自动感应及控温，根据环境温度自动启闭加热系统
•高效新型电机，耗电为传统烘手器的1/12
•内置的HDPE高效过滤网，可过滤空气中的粉尘颗粒物

产品规格

产品尺寸：320*235*670mm
功　　率：1200W
电机转速：35000BRM/min
风　　速：150m
风　　型：冷风/热风可切换
风　　温：40-48℃
噪　　音：≤ 80DB
干燥时间：10秒
颜　　色：白/银/灰/蓝/香槟
备　　注：带高效过滤网

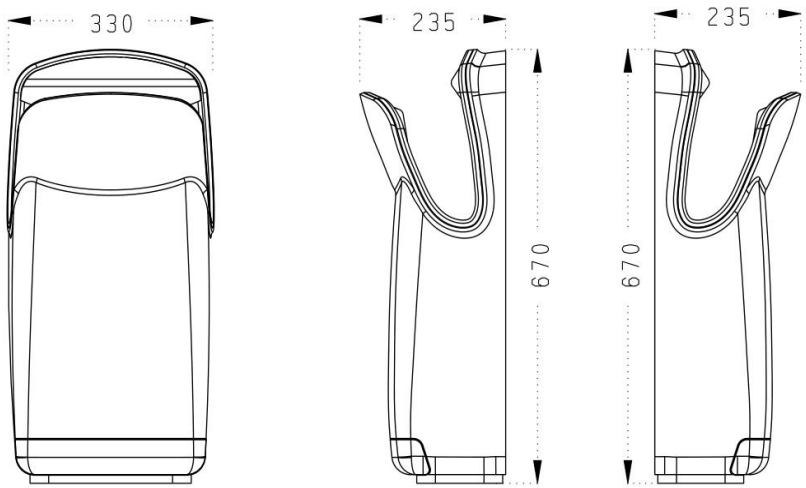

*福伊特VOITH保留对其产品规格和尺寸更改的权利。届时，恕不另行通知